RE 13 ∅13 mm, Commutation Métal, 2.5 Watt

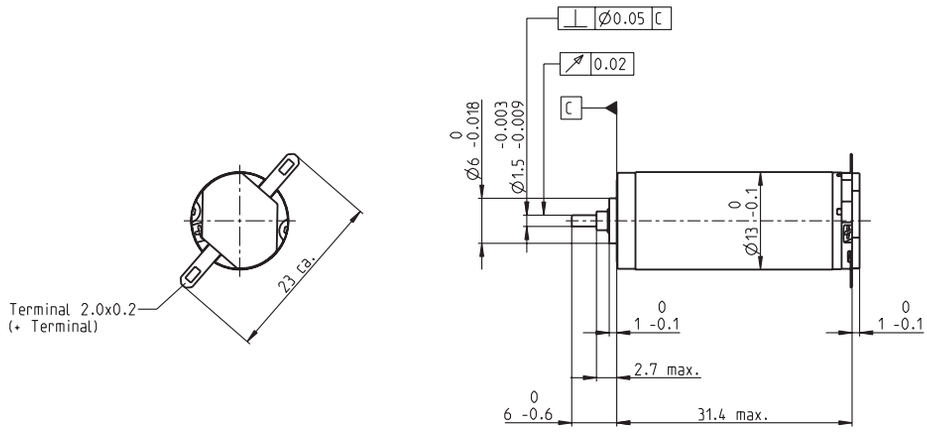

M 1:1

Programme Stock
Programme Standard
Programme Spécial (sur demande)

		Numéros d'article														
		118461	118462	118463	118464	118465	118466	118467	118468	118469	118470	118471	118472	118473	118474	118475
Caractéristiques moteur																
Valeurs à la tension nominal																
1 Tension nominale	V	2.4	3	3	3.6	4.8	4.8	6	7.2	8	10	12	15	15	18	24
2 Vitesse à vide	tr/min	10600	12200	10700	10800	11400	10100	11400	11400	10900	11400	11000	11100	10300	10600	11500
3 Courant à vide	mA	51.5	50.8	42	35.5	28.8	24.4	23	19.2	16.1	13.8	11	8.87	7.98	6.9	5.82
4 Vitesse nominale	tr/min	9160	10500	8490	8050	7890	6430	7660	7730	7320	7790	7390	7470	6620	6920	7800
5 Couple nominal (couple permanent max.)	mNm	1.44	1.56	1.8	2.16	2.76	2.87	2.81	2.86	2.98	2.9	2.89	2.9	2.88	2.9	2.84
6 Courant nominal (courant permanent max.)	A	0.72	0.72	0.72	0.72	0.72	0.664	0.586	0.497	0.443	0.363	0.291	0.235	0.217	0.187	0.149
7 Couple de démarrage	mNm	9.95	10.2	8.34	8.25	8.81	7.78	8.51	8.84	9.1	9.15	8.77	8.9	8.13	8.44	8.87
8 Courant de démarrage	A	4.63	4.42	3.15	2.63	2.22	1.74	1.72	1.48	1.31	1.11	0.856	0.699	0.592	0.526	0.451
9 Rendement max.	%	80	80	79	78	79	78	79	79	79	79	79	79	78	79	79
Caractéristiques																
10 Résistance aux bornes	Ω	0.519	0.679	0.951	1.37	2.16	2.75	3.5	4.85	6.11	9.03	14	21.5	25.3	34.2	53.2
11 Inductivité	mH	0.021	0.025	0.032	0.046	0.073	0.092	0.114	0.164	0.223	0.316	0.485	0.749	0.87	1.19	1.79
12 Constante de couple	mNm/A	2.15	2.31	2.65	3.14	3.97	4.46	4.96	5.95	6.94	8.27	10.2	12.7	13.7	16	19.7
13 Constante de vitesse	tr/min/V	4440	4130	3610	3040	2410	2140	1930	1600	1380	1160	932	750	696	595	485
14 Pente vitesse/couple	tr/min/mNm	1070	1210	1300	1330	1310	1320	1360	1310	1210	1260	1270	1260	1280	1270	1310
15 Constante de temps mécanique	ms	7.65	7.55	7.45	7.37	7.28	7.27	7.28	7.23	7.16	7.2	7.21	7.21	7.21	7.22	7.27
16 Inertie du rotor	gcm^2	0.681	0.596	0.548	0.53	0.53	0.526	0.512	0.528	0.565	0.545	0.541	0.544	0.536	0.543	0.529

Spécifications

Données thermiques

17	Résistance therm. carcasse/air ambiant	33 K/W
18	Résistance therm. bobinage/carcasse	7.0 K/W
19	Constante de temps therm. bobinage	4.88 s
20	Constante de temps therm. du moteur	229 s
21	Température ambiante	-20...+65°C
22	Température max. de bobinage	+85°C

Données mécaniques (paliers lisses)

23	Nombre de tours limite	19 000 tr/min
24	Jeu axial	0.05 - 0.15 mm
25	Jeu radial	0.014 mm
26	Charge axiale max. (dynamique)	0.8 N
27	Force de chassage axiale max. (statique)	15 N
28	Charge radiale max. à 5 mm du flasque	1.4 N

Autres spécifications

29	Nombre de paires de pôles	1
30	Nombre de lames au collecteur	7
31	Poids du moteur	21 g

Les caractéristiques moteur du tableau sont des valeurs nominales.
Explications des chiffres page 72.

Plages d'utilisation

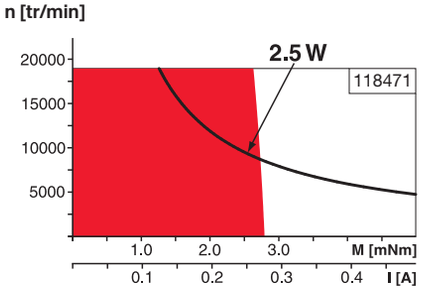

Légende

Plage de fonctionnement permanent
Compte tenu des resistances thermiques (lignes 17 et 18) la température maximum du rotor peut être atteinte au valeur nominal de couple et vitesse et à la température ambiante de 25°C.
= Limite thermique.

Fonctionnement intermittent
La surcharge doit être de courte durée.

Puissance conseillée

Construction modulaire maxon

Détails sur la page de catalogue 34

Electronique recommandée:

Informations	Page **34**
ESCON Module 24/2	486
ESCON 36/2 DC	486
ESCON Module 50/5	487
ESCON 50/5	489