RE 16 ∅16 mm, グラファイトブラシ、4.5 W

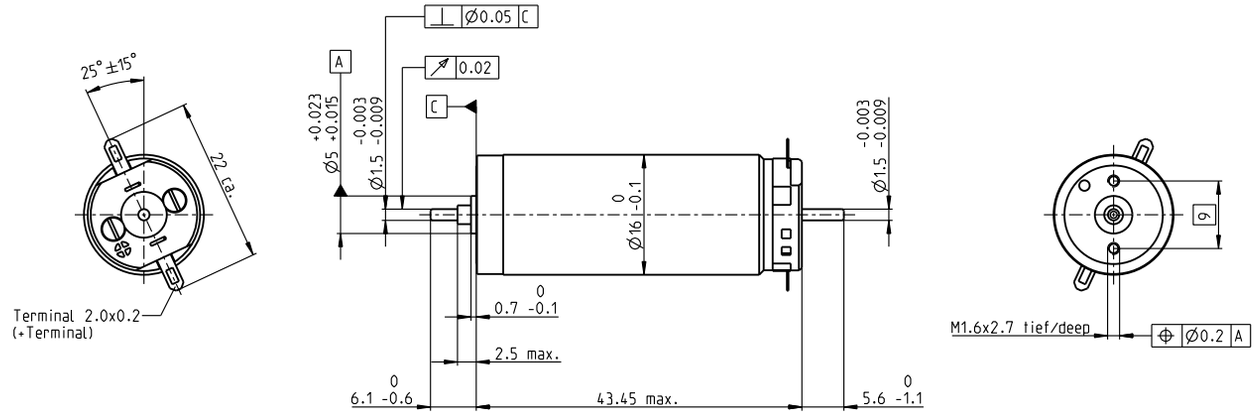

M 1:1

標準在庫製品
標準製品
特別仕様製品（受注生産）

	型式番号														
両軸	118725	118726	118727	118728	118729	118730	118731	118732	118733	118734	118735	118736	118737	118738	118739
モータデータ															
公称電圧時のデータ															
1 公称電圧 V	4.8	4.8	6	7.2	9	12	15	18	24	30	36	45	48	48	48
2 無負荷回転数 rpm	12700	12100	13200	13600	13100	13900	14000	13200	14000	14700	14100	14500	14200	10100	5320
3 無負荷電流 mA	105	98.7	87.6	75.4	56.9	45.9	37.1	28.5	23	19.6	15.6	12.8	11.8	7.66	3.63
4 最大連続トルク時の回転数 rpm	11200	10500	11500	11700	11000	11900	12200	11300	12200	12900	12300	12700	12400	8130	3170
5 最大連続トルク mNm	2.15	2.27	2.67	3.18	4.09	4.36	4.34	4.48	4.5	4.37	4.44	4.41	4.43	4.65	4.77
6 最大連続電流 A	0.72	0.72	0.72	0.72	0.69	0.582	0.467	0.375	0.299	0.245	0.199	0.162	0.15	0.111	0.0603
7 停動トルク mNm	26.3	22.7	25.8	27.4	29.9	34.3	35.3	33.4	36.3	36.8	35.6	36.2	35.4	24.2	12.1
8 起動電流 A	7.56	6.26	6.16	5.58	4.65	4.23	3.51	2.6	2.24	1.91	1.48	1.23	1.11	0.541	0.144
9 最大効率 %	69	69	72	73	76	79	79	79	80	80	80	81	81	78	71
モータ固有値															
10 端子間抵抗 Ω	0.635	0.767	0.975	1.29	1.94	2.83	4.28	6.93	10.7	15.7	24.4	36.5	43.3	88.7	334
11 端子間インダクタンス mH	0.021	0.023	0.03	0.042	0.071	0.113	0.174	0.285	0.452	0.64	0.994	1.48	1.74	3.44	12.1
12 トルク定数 mNm/A	3.48	3.64	4.2	4.91	6.43	8.11	10.1	12.9	16.2	19.3	24.1	29.4	31.9	44.8	83.9
13 回転数定数 rpm/V	2750	2630	2280	1940	1480	1180	948	742	589	495	397	325	299	213	114
14 回転数／トルク勾配 rpm/mNm	502	554	529	511	447	411	403	399	389	403	402	404	407	423	453
15 機械的時定数 ms	9.07	8.35	7.36	6.71	6.13	5.78	5.56	5.43	5.31	5.28	5.25	5.23	5.22	5.24	5.28
16 ロータ慣性モーメント gcm^2	1.73	1.44	1.33	1.26	1.31	1.34	1.32	1.3	1.3	1.25	1.25	1.24	1.23	1.18	1.11

仕様

熱データ

17 熱抵抗（ハウジング／周囲間）	30 K/W
18 熱抵抗（巻線／ハウジング間）	8.5 K/W
19 熱時定数（巻線）	10.6 s
20 熱時定数（モータ）	459 s
21 使用温度範囲	-20...+65°C
22 最高巻線許容温度	+85°C

機械的データ （焼結スリーブベアリング）

23 最大許容回転数	16 000 rpm
24 スラストがた	0.05 - 0.15 mm
25 ラジアルがた	0.014 mm
26 最大スラスト荷重（ダイナミック）	0.8 N
27 最大挿入力（スタティック）	15 N
（スタティック、シャフト支持）	60 N
28 最大ラジアル荷重（フランジから5 mm）	1.5 N

その他の仕様

29 永久磁石磁極ペア数	1
30 コミュテータ・セグメント数	7
31 モータ質量	40 g

表の値は公称値。
数値の説明72ページ

運転範囲

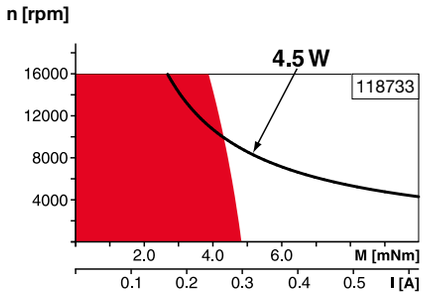

説明

連続運転範囲
熱抵抗が上の表の値（17および18行目）である場合、周囲温度が25°Cで連続運転中に巻線最高許容温度に達する = 温度制限。

短時間運転
短期間の過負荷（断続）運転

定格出力

maxonモジュラーシステム

詳細はカタログ34ページ

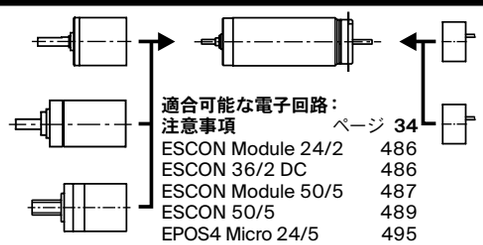

プラネタリギアヘッド
∅16 mm
0.1-0.3 Nm
ページ 369

プラネタリギアヘッド
∅16 mm
0.2-0.6 Nm
ページ 370

スクリュードライブ
∅16 mm
ページ 411-413

適合可能な電子回路：
注意事項 ページ **34**

ESCON Module 24/2	486
ESCON 36/2 DC	486
ESCON Module 50/5	487
ESCON 50/5	489
EPOS4 Micro 24/5	495
EPOS4 Mod./Comp. 24/1.5	496
EPOS4 Mod./Comp. 50/5	496
EPOS4 Comp. 24/5 3-axes	497
EPOS4 50/5	501

エンコーダMR
32パルス、
2/3チャンネル
ページ 460

エンコーダMR
128/256/512パルス、
2/3チャンネル
ページ 461