Reductor engranaje recto GS 30 A ∅30 mm, 0.07–0.2 Nm

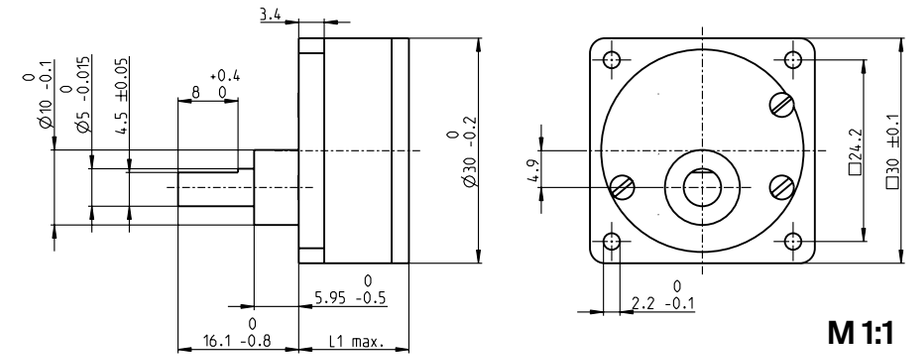

Datos técnicos

Reductor engranaje recto	diente recto
Eje de salida	acero inoxidable
Diámetro de eje opcional	8 mm
Rodamiento de salida	cojinete sinterizado
Juego radial a 5 mm de la brida	máx. 0.1 mm
Juego axial	0.03–0.2 mm
Máx. carga axial admisible	15 N
Máx. fuerza adm. en acoplamientos a presión	400 N
Máx. velocidad de entrada en continuo	5000 rpm
Rango de temperatura aconsejado	-5...+80°C
Máx. carga radial adm. a 5 mm e la brida	35 N

Opción: versión silenciosa

Programa Stock
Programa Estándar
Programa Especial (previo encargo)

			Referencia					
			110445	110446	110447	110448	110449	110450
Datos del Reductor								
1	Reducción		15:1	30:1	60:1	100:1	200:1	500:1
2	Reducción absoluta		15	30	60	100	200	500
3	Diámetro máx. del eje del motor	mm	2	2	2	2	2	2
4	Número de etapas		3	3	4	4	5	6
5	Máx. par en continuo	Nm	0.07	0.07	0.10	0.10	0.20	0.20
6	Máx. par admisible de forma intermitente	Nm	0.21	0.21	0.30	0.30	0.60	0.60
12	Sentido de giro, entrada/salida		≠	≠	=	=	≠	=
7	Máx. rendimiento	%	73	73	66	66	60	53
8	Peso	g	40	40	45	45	50	55
9	Holgura media en vacío	°	1.0	1.0	1.5	1.5	2.0	2.5
10	Momento de inercia	gcm^2	0.17	0.14	0.12	0.10	0.10	0.10
11	Longitud reductor L1	mm	23.0	23.0	25.5	25.5	30.5	30.5

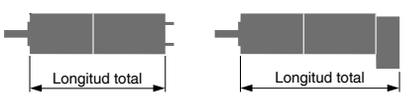

Sistema Modular maxon

+ Motor	Página	+ Sensor/Freno	Página	**Longitud total [mm]** = Longitud motor + longitud reductor + (sensor/freno) + piezas de montaje					
A-max 26	161-164			67.8	67.8	70.3	70.3	75.3	75.3
A-max 26	161-164	MR	463	76.6	76.6	79.1	79.1	84.1	84.1
A-max 26	161-164	Enc 22	468	82.2	82.2	84.7	84.7	89.7	89.7
A-max 26	161-164	HED_ 5540	472/474	86.2	86.2	88.7	88.7	93.7	93.7