Réducteur à pignons droits GS 30 A ∅30 mm, 0.07–0.2 Nm

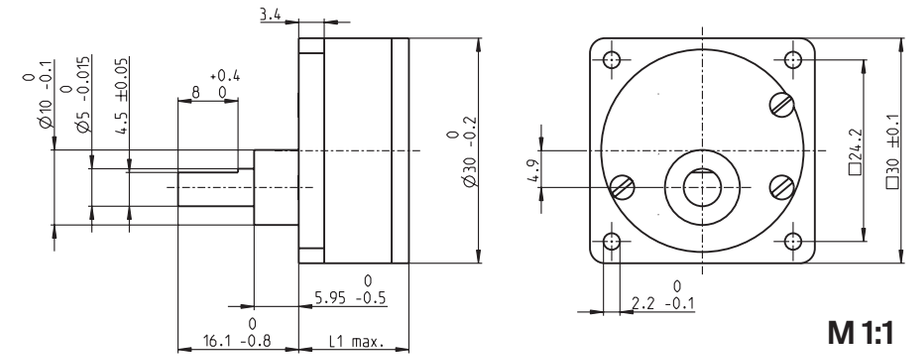

Données techniques	
Réducteur à pignons droits	taille droite
Arbre de sortie	acier inoxydable
Diamètre de l'arbre en option	8 mm
Palier de sortie	paliers lisses
Jeu radial à 5 mm du flasque	max. 0.1 mm
Jeu axial	0.03–0.2 mm
Charge axiale max.	15 N
Force de chassage max.	400 N
Vitesse d'entrée permanente max.	5000 tr/min
Plage de température conseillée	-5...+80°C
Charge radiale max. à 5 mm du flasque	35 N

Option: exécution à bruit réduit

Programme Stock
Programme Standard
Programme Spécial (sur demande)

Données sur les réducteurs			Numéros d'article					
			110445	110446	110447	110448	110449	110450
1	Rapport de réduction		15:1	30:1	60:1	100:1	200:1	500:1
2	Rapport de réduction exact		15	30	60	100	200	500
3	Diamètre max. de l'arbre du moteur	mm	2	2	2	2	2	2
4	Nombre d'étages		3	3	4	4	5	6
5	Couple permanent max.	Nm	0.07	0.07	0.10	0.10	0.20	0.20
6	Couple intermittent max. admissible	Nm	0.21	0.21	0.30	0.30	0.60	0.60
12	Sens de rotation entrée/sortie		≠	≠	=	=	≠	=
7	Rendement max.	%	73	73	66	66	60	53
8	Poids	g	40	40	45	45	50	55
9	Jeu moyen à vide	°	1.0	1.0	1.5	1.5	2.0	2.5
10	Moment d'inertie	gcm^2	0.17	0.14	0.12	0.10	0.10	0.10
11	Longueur du réducteur L1	mm	23.0	23.0	25.5	25.5	30.5	30.5

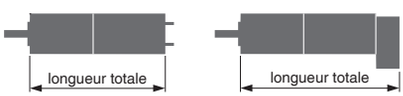

Construction modulaire maxon

+ Moteur	Page	+ Sensor/frein	Page	**Longueur totale [mm]** = longueur du moteur + longueur du réducteur + (sensor/frein) + pièces de montage					
A-max 26	161-164			67.8	67.8	70.3	70.3	75.3	75.3
A-max 26	161-164	MR	463	76.6	76.6	79.1	79.1	84.1	84.1
A-max 26	161-164	Enc 22	468	82.2	82.2	84.7	84.7	89.7	89.7
A-max 26	161-164	HED_ 5540	472/474	86.2	86.2	88.7	88.7	93.7	93.7