EC 90 flat ∅90 mm, ブラシレス, 90 Watt

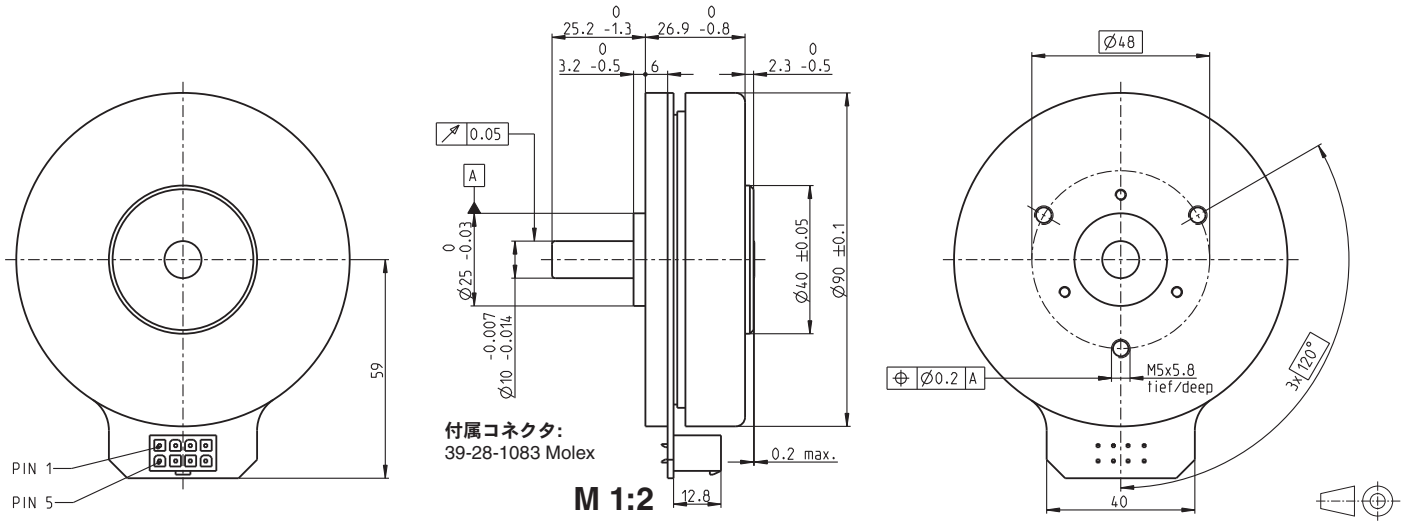

標準在庫製品
標準製品
特別仕様製品（受注生産）

		注文番号		
	ホールセンサ内蔵	323772	429271	244879
モータ·データ				
公称電圧時のデータ				
1 公称電圧	V	24	36	48
2 無負荷回転数	rpm	3190	3120	2080
3 無負荷電流	mA	544	348	135
4 最大連続トルク時の回転数	rpm	2590	2510	1610
5 最大連続トルク	mNm	444	560	533
6 最大連続電流	A	6.06	4.76	2.27
7 停動トルク	mNm	4940	7480	4570
8 起動電流	A	70	69	21.1
9 最大効率	%	84	87	85
モータ固有値				
10 端子間抵抗	Ω	0.343	0.522	2.28
11 端子間インダクタンス	mH	0.264	0.625	2.5
12 トルク定数	mNm/A	70.5	109	217
13 回転数定数	rpm/V	135	88	44
14 回転数／トルク勾配	rpm/mNm	0.659	0.423	0.462
15 機械的時定数	ms	21.1	13.6	14.8
16 ロータ慣性モーメント	gcm²	3060	3060	3060

仕様

熱特性

17	熱抵抗（ハウジング／周囲間）	1.91 K/W
18	熱抵抗（巻線／ハウジング間）	2.6 K/W
19	巻線熱時定数	46 s
20	モータ熱時定数	283 s
21	使用温度範囲	-40…+100°C
22	最高巻線許容温度	+125°C

機械的特性（プリロードされたボールベアリング）

23	最大許容回転数	5 000 rpm
24	スラストがた	
	スラスト荷重 < 15 N のとき	0 mm
	スラスト荷重 > 15 N のとき	0.14 mm
25	ラジアルがた	プリロード
26	最大スラスト荷重（ダイナミック）	12 N
27	最大挿入力（スタティック）	183 N
	最大挿入力（スタティック、シャフト支持）	8000 N
28	最大ラジアル荷重（フランジから5mmの点）	68 N

その他の仕様

29	永久磁石磁極ペア数	12
30	位相数	3
31	モータ質量	600 g

表の値は公称値。

ピン配置

Pin 1	ホールセンサ 1
Pin 2	ホールセンサ 2
Pin 3	V_{Hall} 4.5 ... 18 VDC
Pin 4	モータ巻線 3
Pin 5	ホールセンサ 3
Pin 6	GND
Pin 7	モータ巻線 1
Pin 8	モータ巻線 2

ホールセンサ回路は43ページ参照。

ケーブル

接続ケーブル（単線、500mm）	**339380**
接続ケーブル（EPOS用、500mm）	**354045**

運転範囲

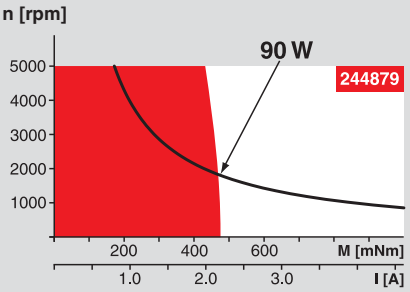

説明

連続運転範囲
熱抵抗が上の表の値（17および18行目）である場合、周囲温度が25°Cで連続運転中に巻線最高許容温度に達する。
＝温度制限

短期間運転範囲
短期間の過負荷（断続）運転

定格出力

maxon モジュラー·システム

一覧 27 - 36ページ

プラネタリギアヘッド GP 52 C
∅52 mm
4 - 30 Nm
詳細351ページ

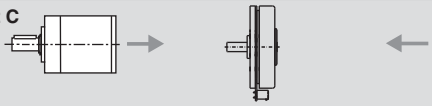

エンコーダ MILE
512 - 6400カウント
2チャンネル
詳細390ページ

適合可能な電子回路:

注意事項:	ページ **32**
ESCON Mod. 50/4 EC-S	427
ESCON Module 50/5	427
ESCON 50/5	428
ESCON 70/10	428
DEC Module 50/5	430
EPOS2 24/5, 50/5, 70/10	435
EPOS2 P 24/5	438
EPOS4 Module/CB 50/5	442
EPOS4 Module 50/8	443
EPOS4 Comp. 50/8 CAN	443
MAXPOS 50/5	447